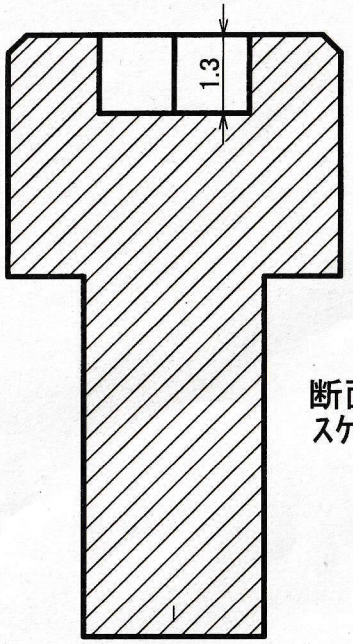

断面図 B-B
スケール 12 : 1

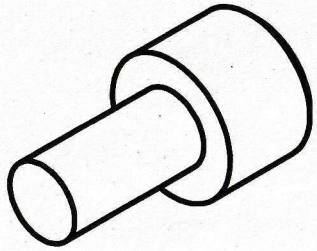

例題6の1アセンブリ
六角穴つきボルト

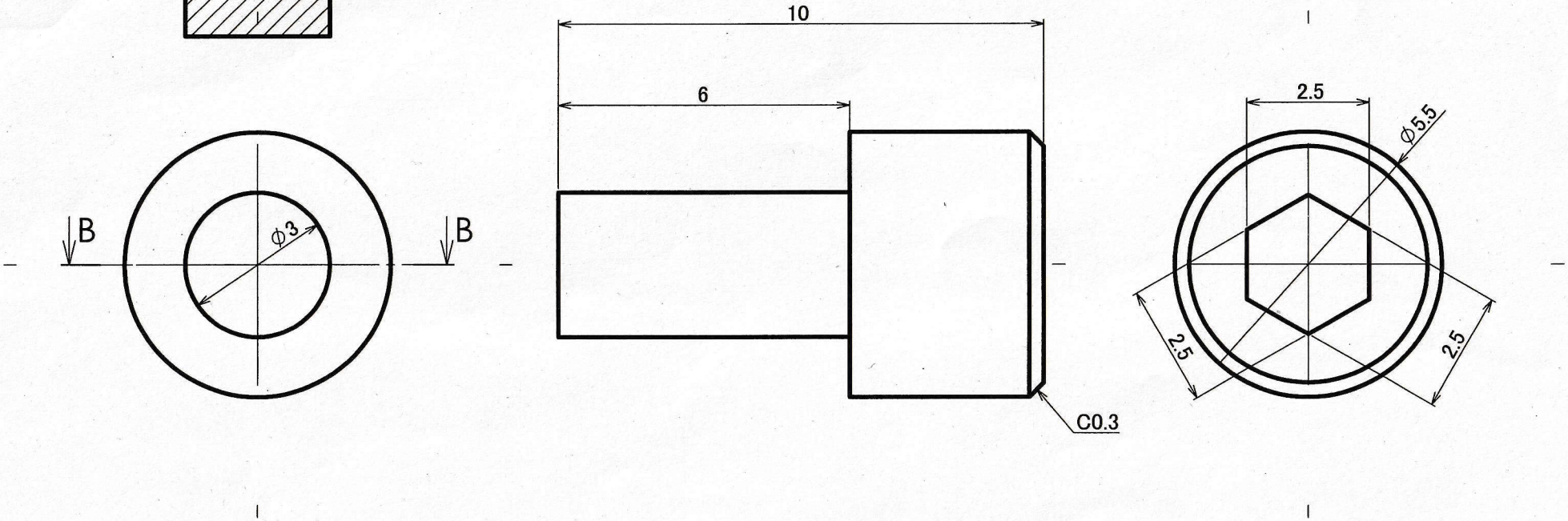

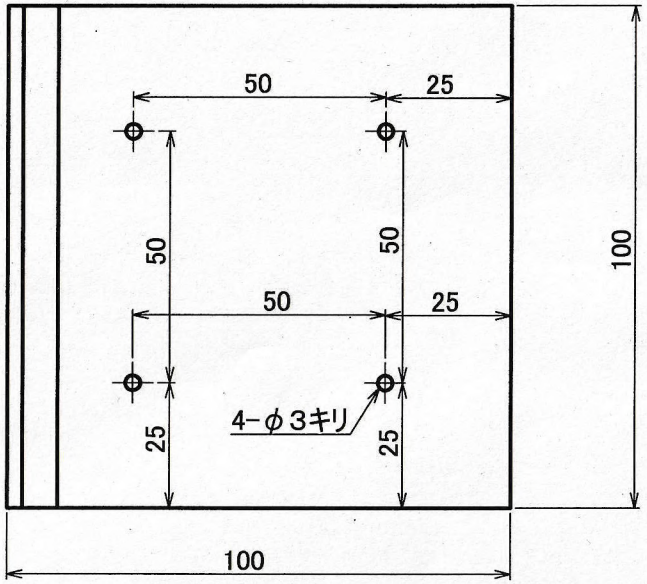

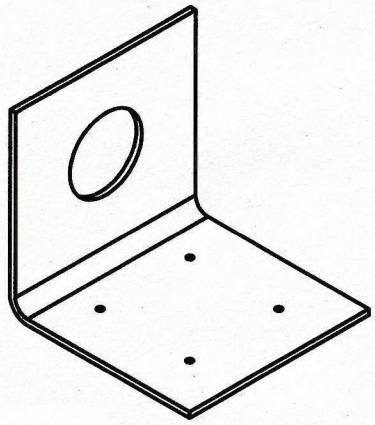

例題6の2アセンブリ
取り付け板

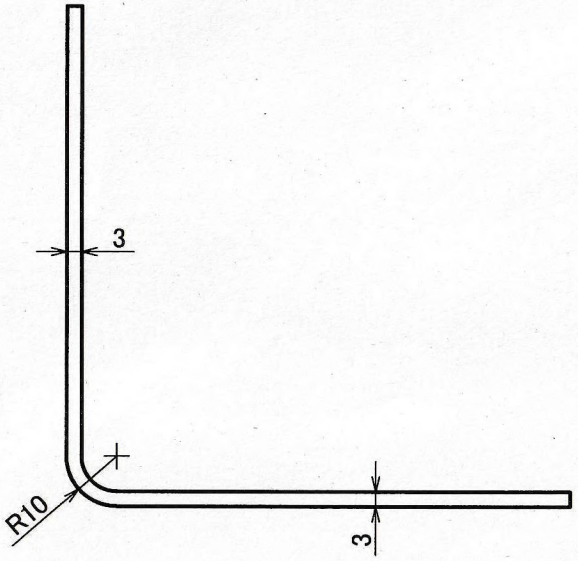

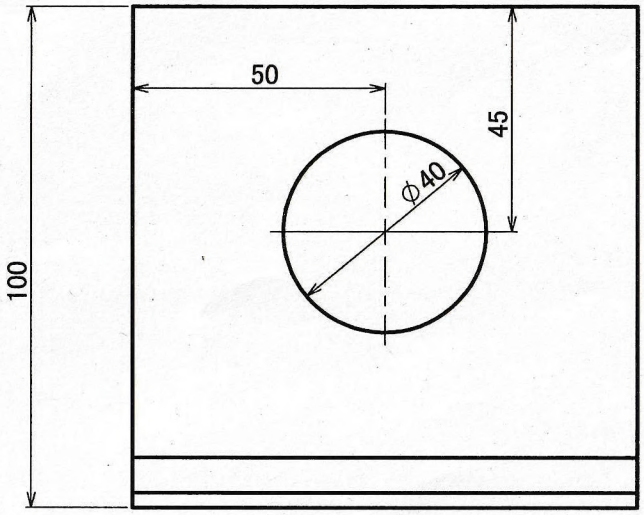

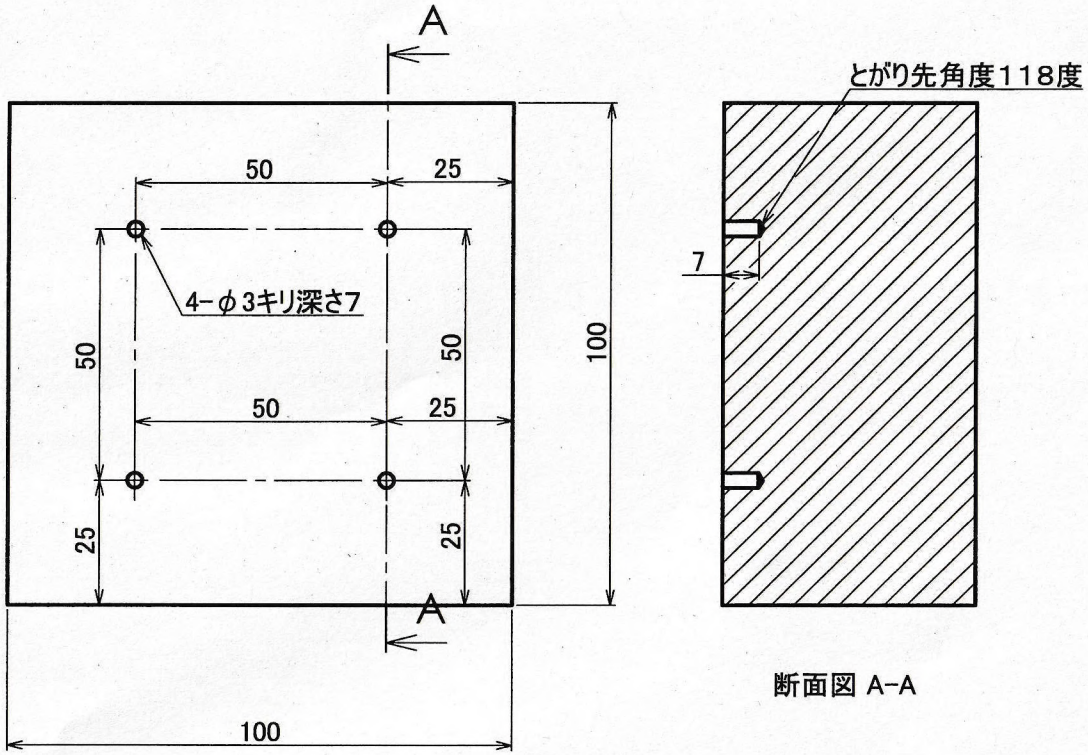

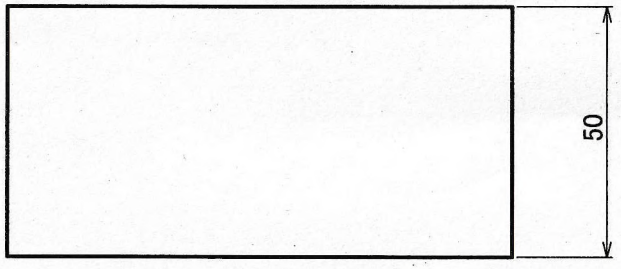

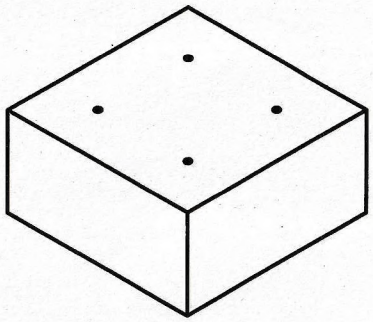

例題6の3アセンブリ
ブロック

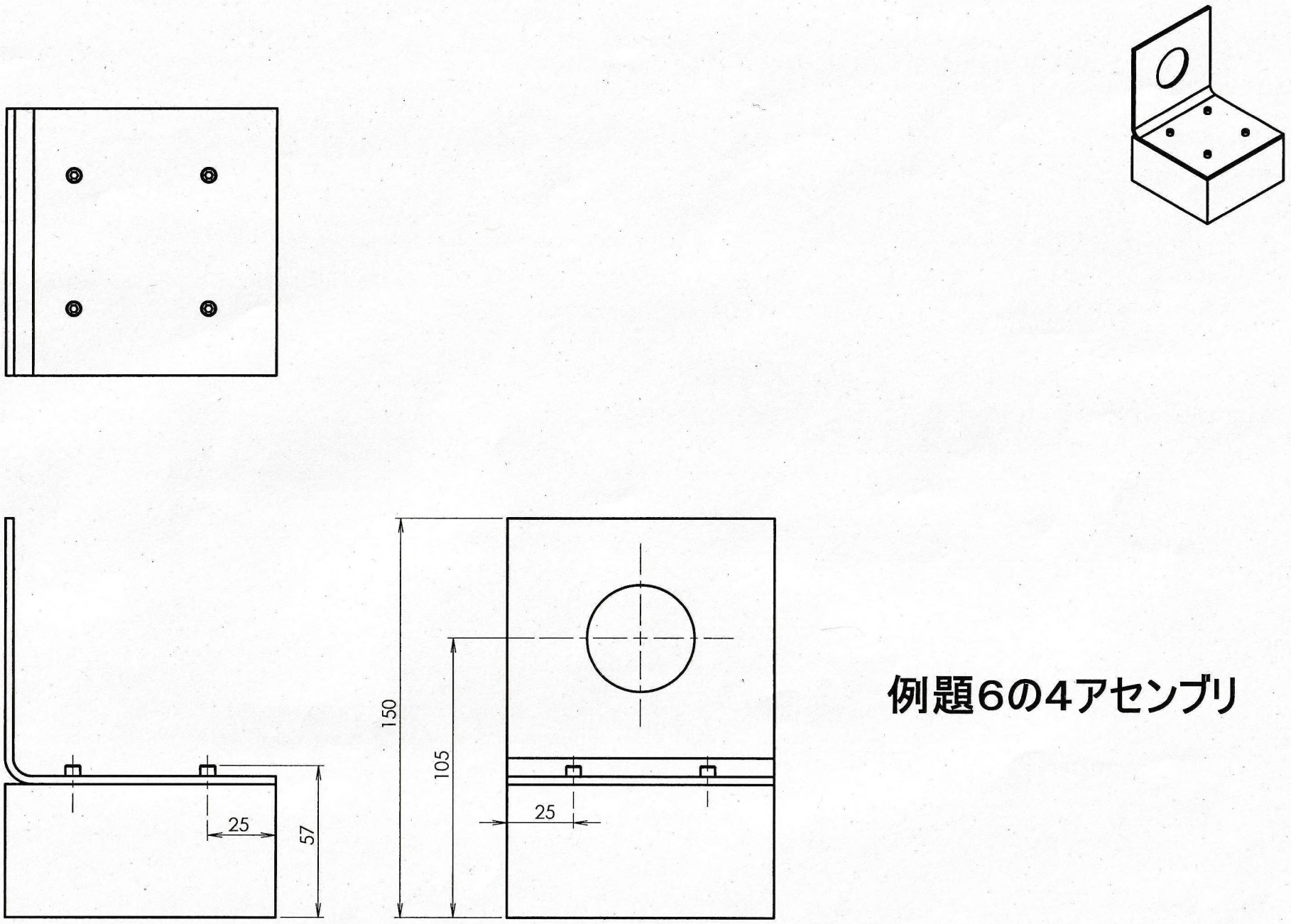

例題6の4アセンブリ