「Onshape」で角柱を作る

角柱３

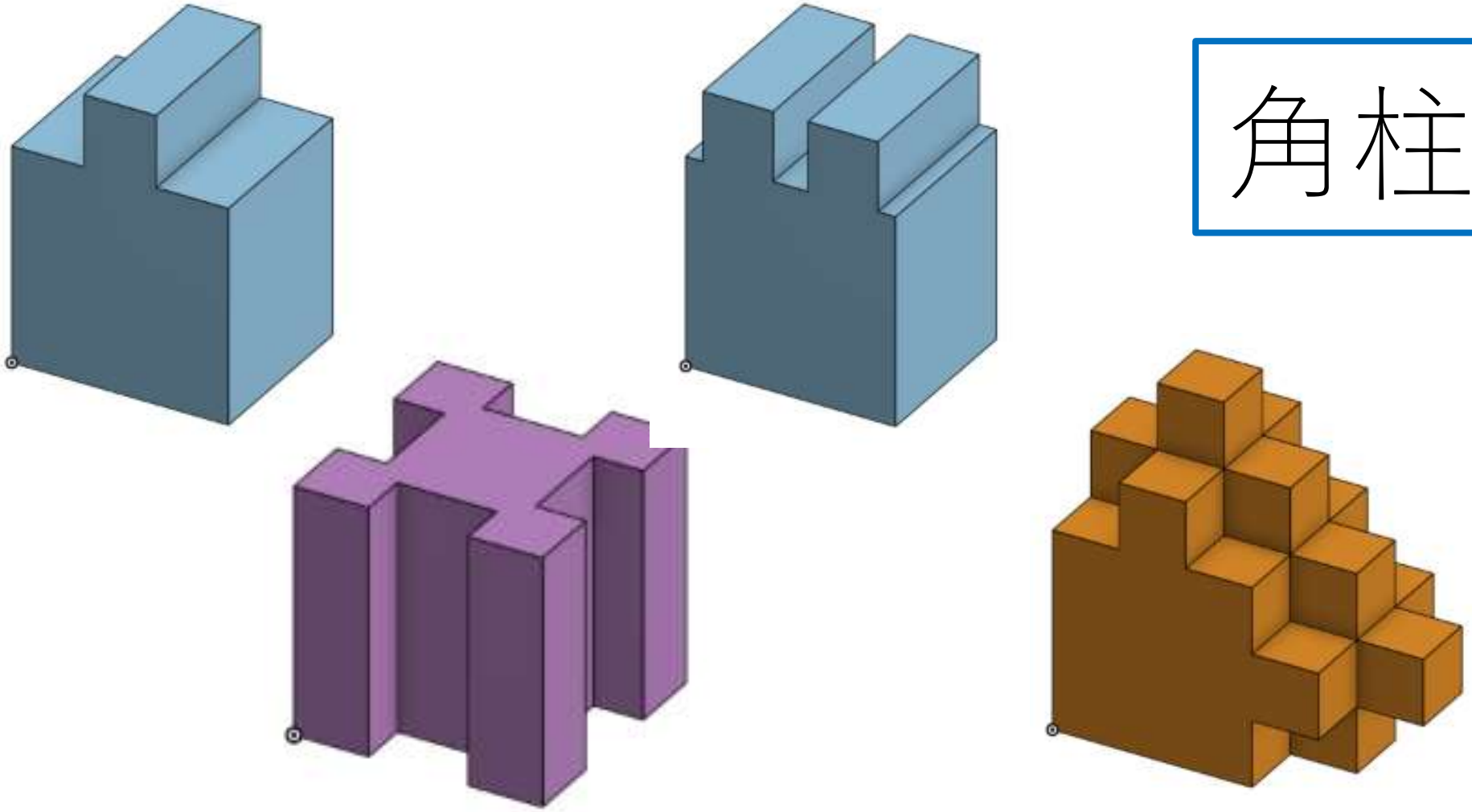

旭川高専
kashikashi
2020.8.24

下図の角柱3をつくろう

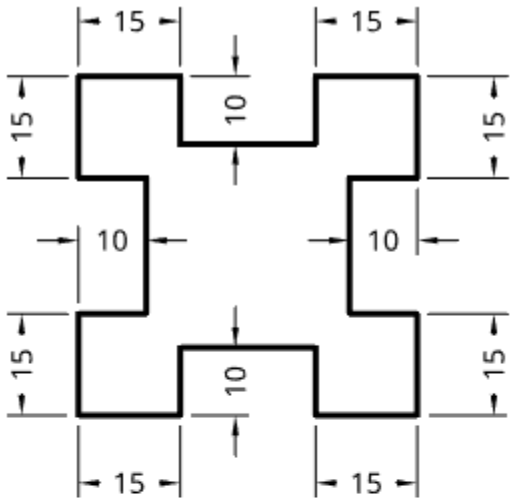

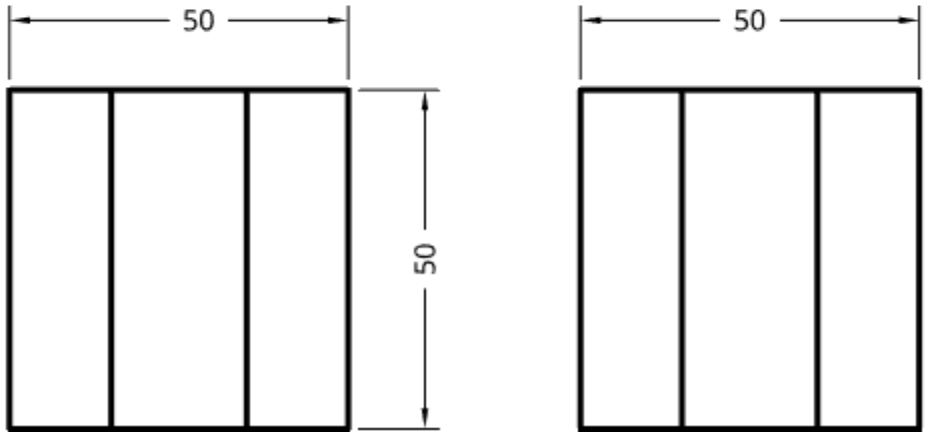

角柱３
２S-50
製図すき夫

まずはSign in しよう

- Sign in用テキストボックスに登録したメールアドレス、パスワードを入力しSign inボタンを押す
- https://cad.onshape.com/signin　からもこのSign in 画面に入れる

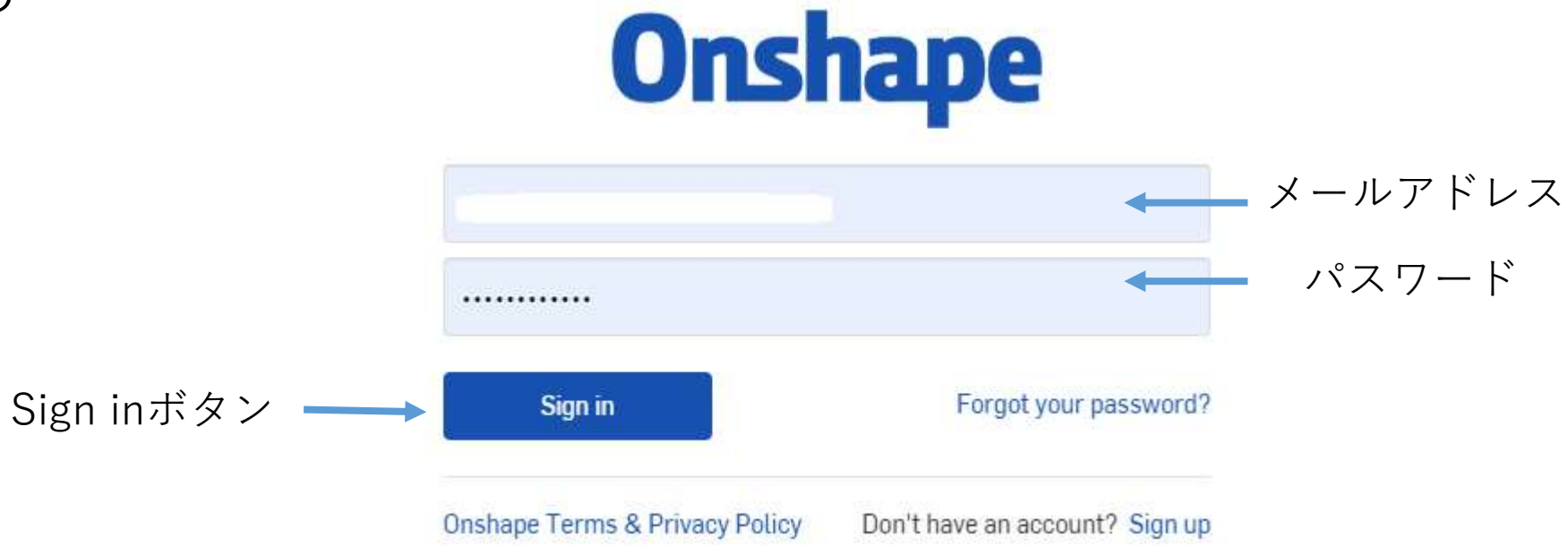

My Onshape に入る

- My Onshapeが表示される

[My Onshape]と
表示される

保存されたモデル
のプレビュー

製作されたドキュメ
ントのリスト
（何も作ってないと
きは空です）

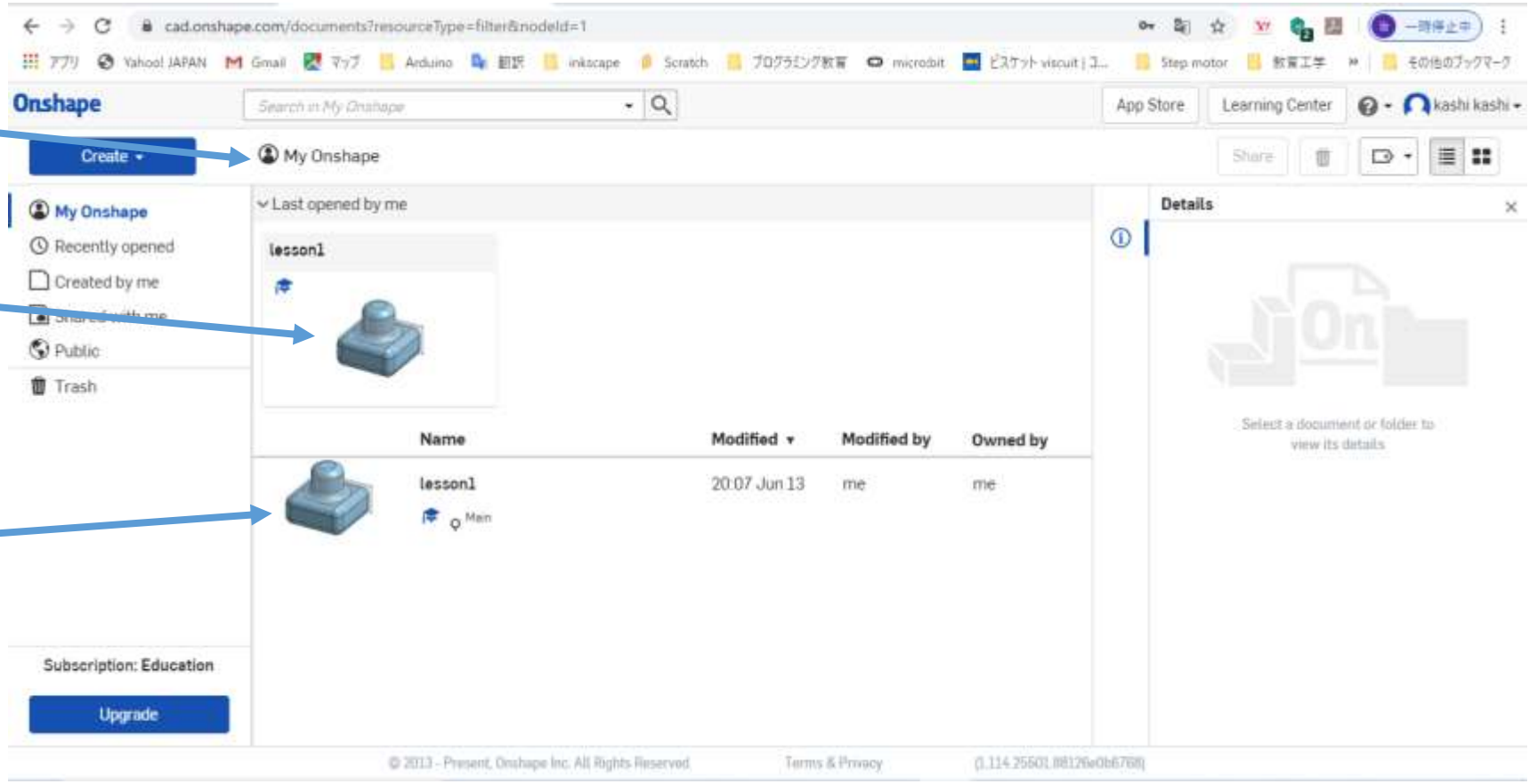

Create 新規作成

- モデルを新規作成するには、My Onshapeの左上のCreateボタンを押す

Createボタンを押す

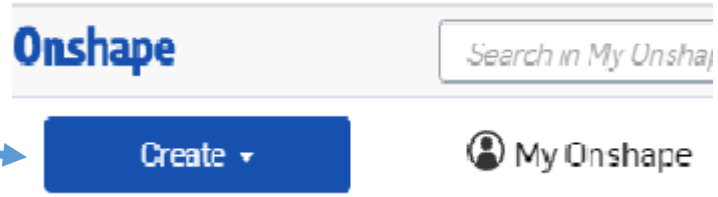

- 現れたリストからDocumentを選択する

Documentを選択する

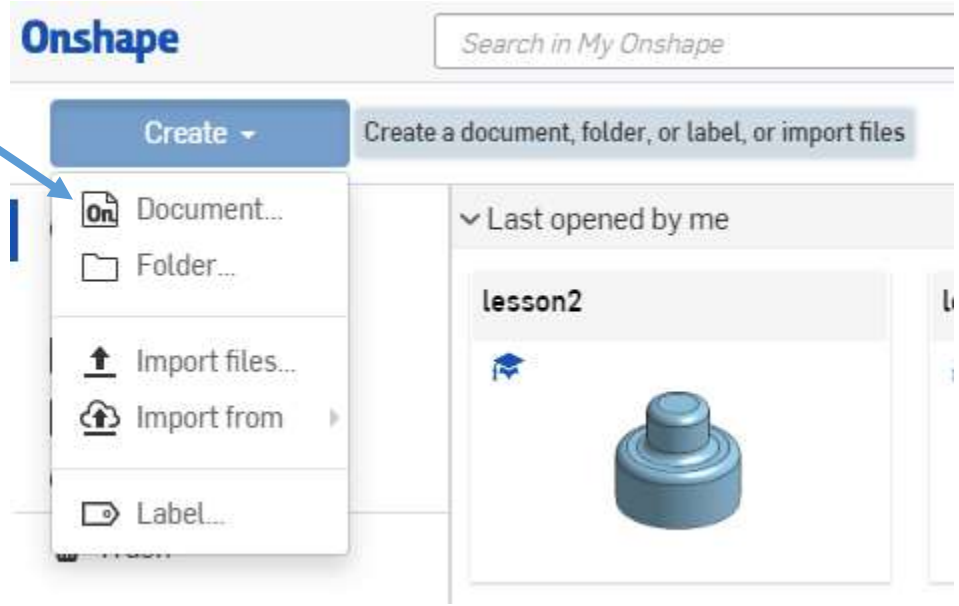

- Document名を入力する

Document名を入力する

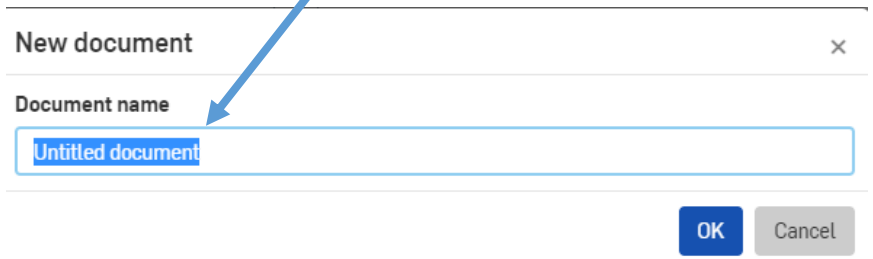

モデル作成をする　角柱３（１）

- 例としてDocument名を角柱２として入力し、OKボタンを押す
- 「Part Studio」（部品単体のワークスペース）が開く

　左がFeatures履歴リスト、中央がワークスペース、上部にフィーチャーツールバーがある

　My Onshapeに戻りたければOnshapeのロゴを押す

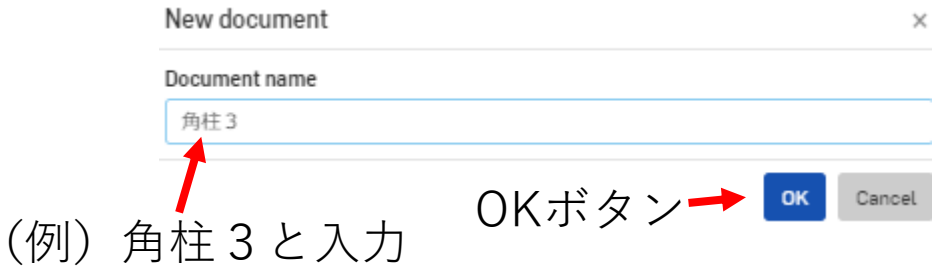

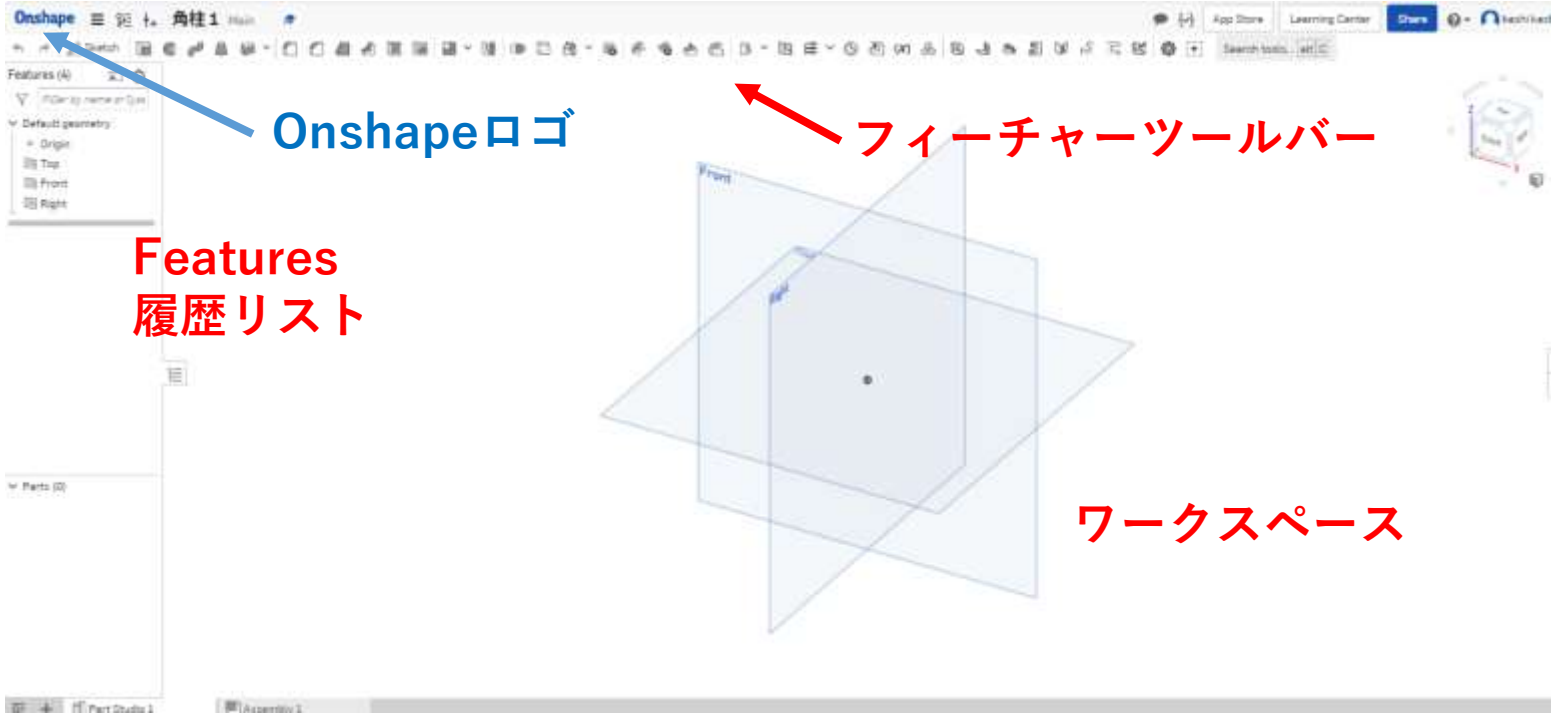

モデルを作成する　角柱３（２）

- ワークスペースには正面図Front、平面図Top、右側面図Rightが表示されている

- 左上のロゴOnshapeの下のSketchを押す

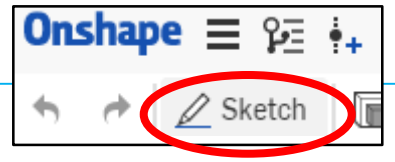

- スケッチ平面の選択要求ウインドウが現れるので、スケッチする平面を選択する

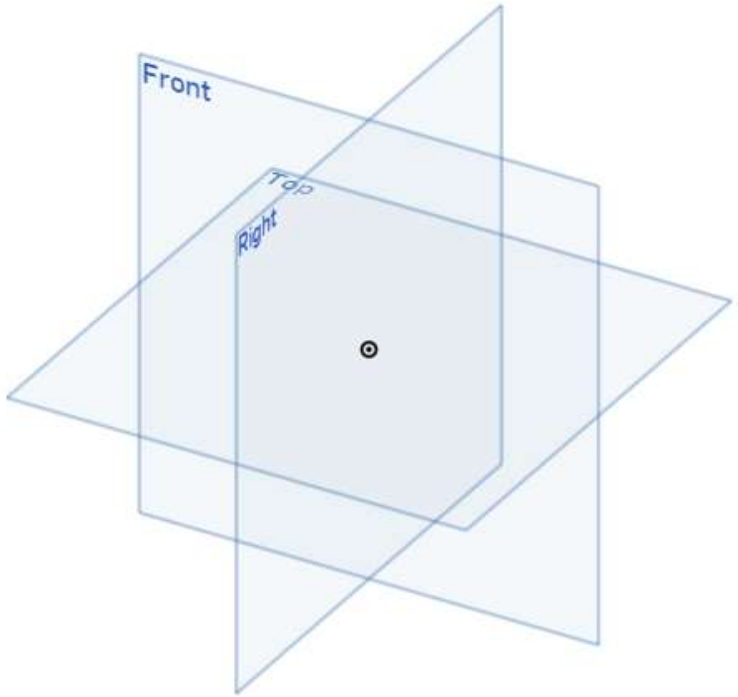

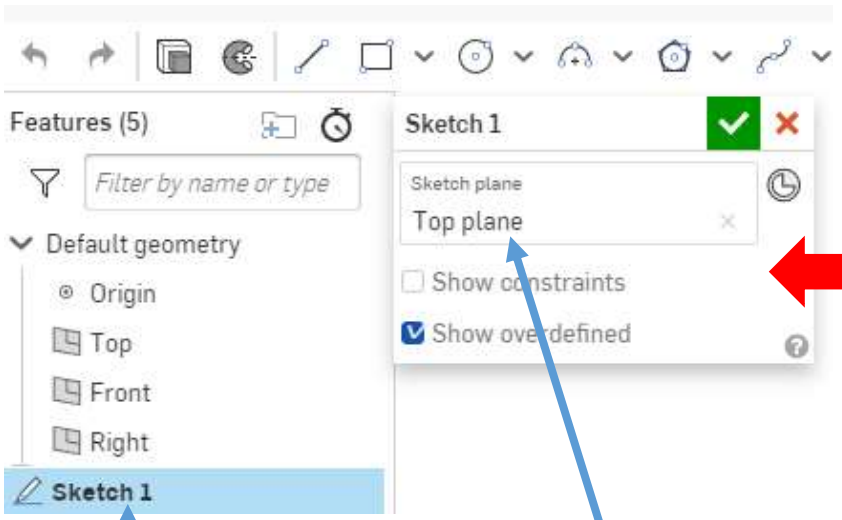

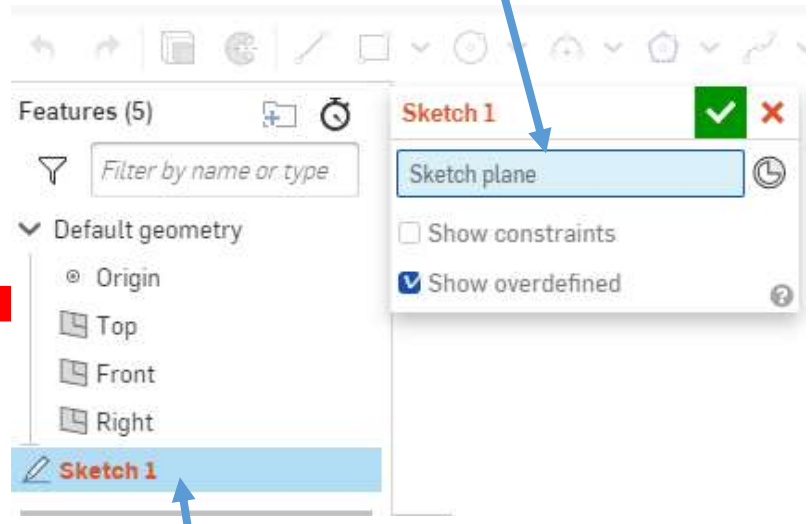

スケッチ平面が選択されると黒字で**Sketch**

スケッチ平面として平面図Top planeを選択したとき

スケッチ平面が選択されていないときは赤字で**Sketch**

モデルを作成する　角柱３（３）

スケッチ平面が選択されてからモデル作成開始です

- 例として平面図Top planeを選択した
- ワークスペース右側のコントローラのTopをクリック

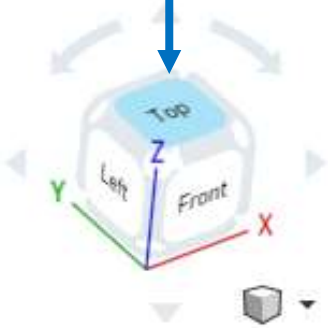

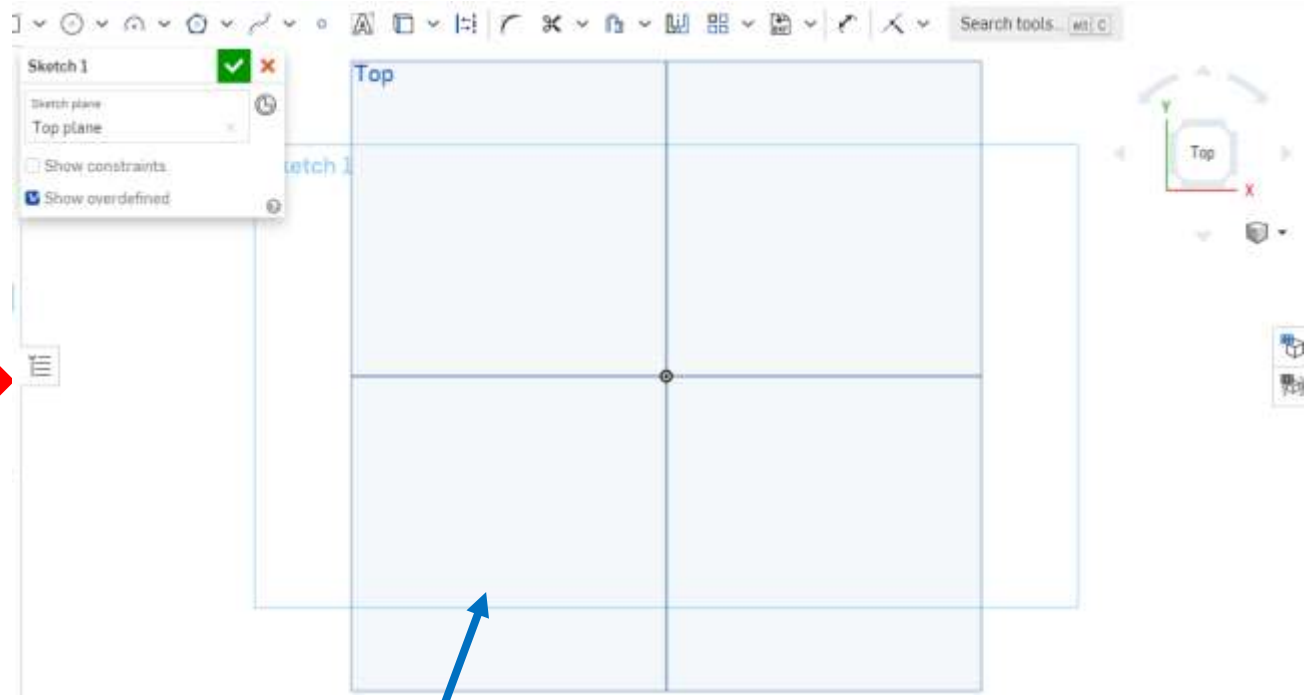

- Top planeが垂直に立ち上がりスケッチしやすくなる

モデルを作成する　角柱３（４）

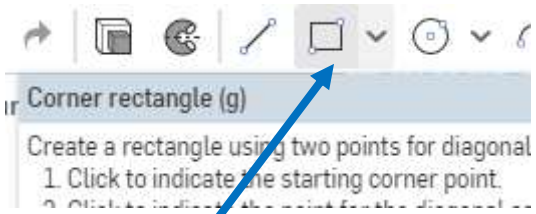

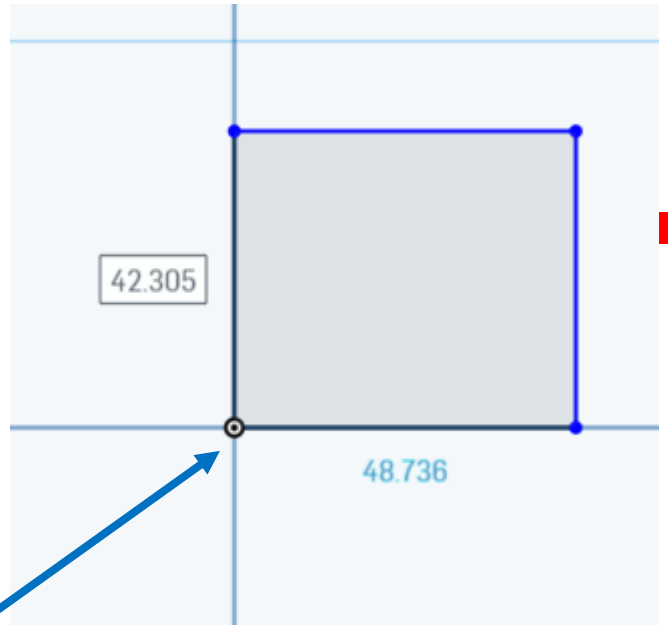

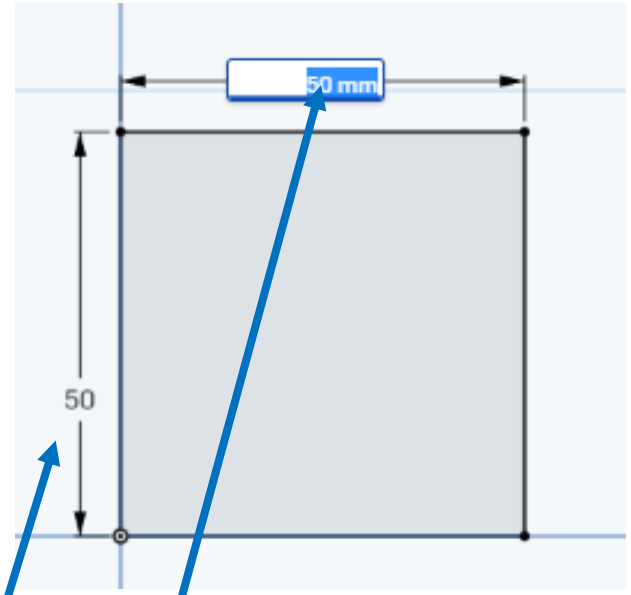

- 長方形Corner rectangleを選択

- 原点にカーソルを移動しタッチパッドを軽くタッチしてから、カーソルを右上に移動すると長方形が描かれる
- タッチパッドを軽くタッチすると長方形が確定する

- 寸法Dimensionを選択し、長方形の辺にカーソルを移動してタッチパッドを軽くタッチしてからカーソルをずらすと寸法が現れる
- 適当な位置に寸法を動かしてからタッチパッドを軽く叩くと寸法テキストボックスが現れるので、所定の寸法（縦50横50）を入力してエンターキーを押して確定する

モデルを作成する　角柱３（５）

押し出しExtrudeします

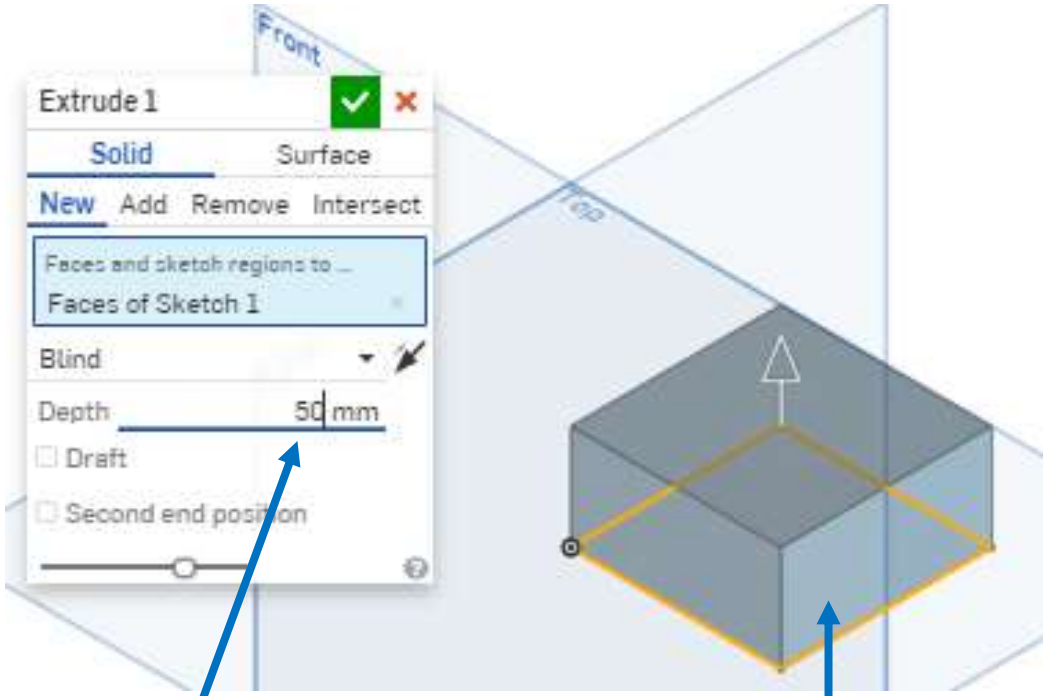

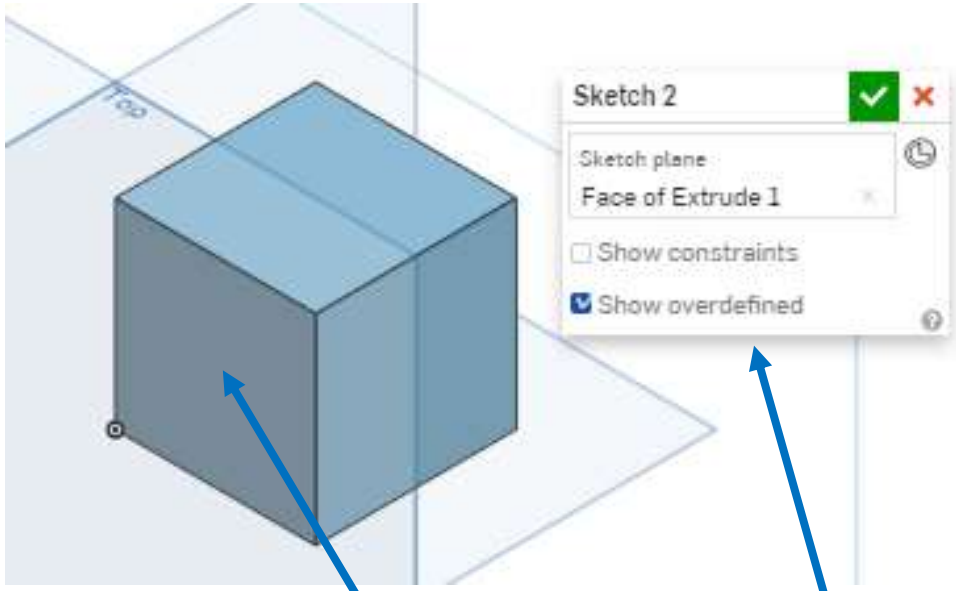

- 押し出しExtrudeを選択し押し出し距離50をDepthに入力して確定する

- 押し出しExtrudeをするので見やすいように、ワークスペースを傾ける

- Sketchを選択する
- 押し出した角柱のz前面を選択して新たなスケッチ面にする

モデルを作成する　角柱３（６）

もう一段押し出しExtrudeします

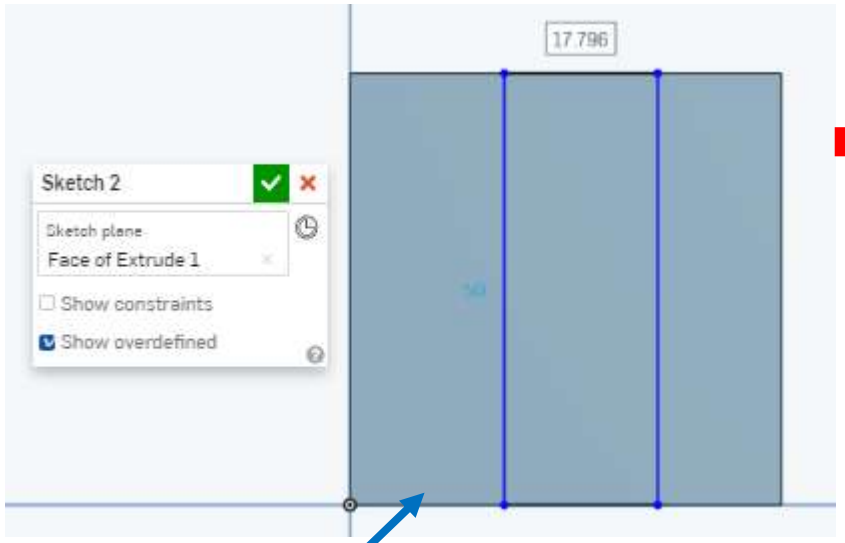

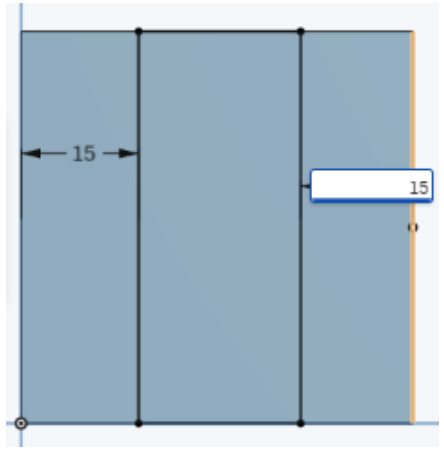

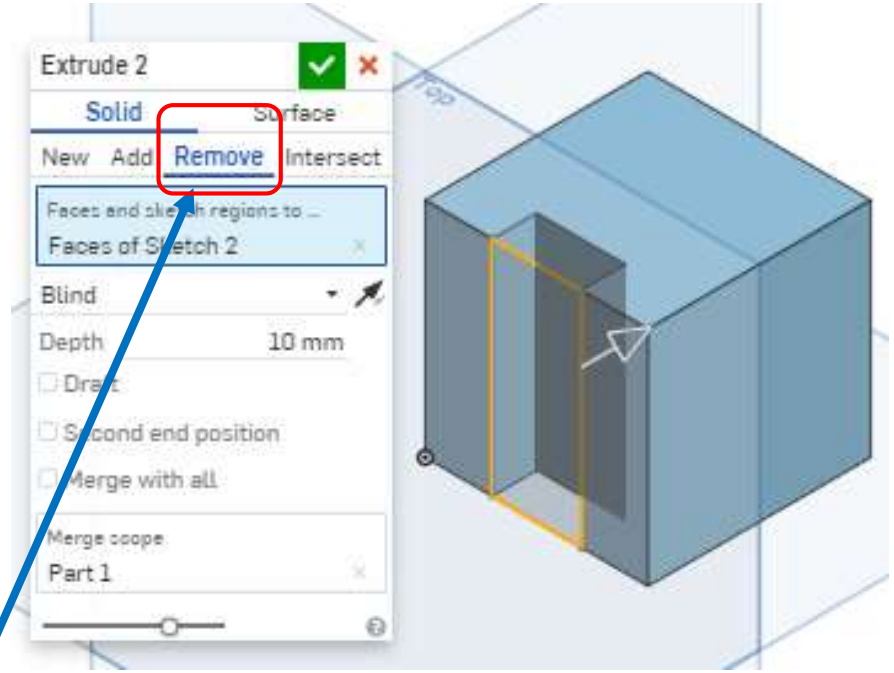

- スケッチしやすいように、スケッチ面を真正面に直立させる
- 長方形Corner rectangleを選択して、面の上辺から下辺まで長方形を１つ描く

- 寸法dimensionを選択し所定の寸法15を入力して確定する

- ワークスペースを傾けて押し出しを見えやすくする
- 押し出しExtrudeの中のRemoveを選択して所定の押し出し距離10をDepthに入力して、確定すると10mmへこんで完成

モデルを作成する　角柱３（７）

もう一段押し出しExtrudeします

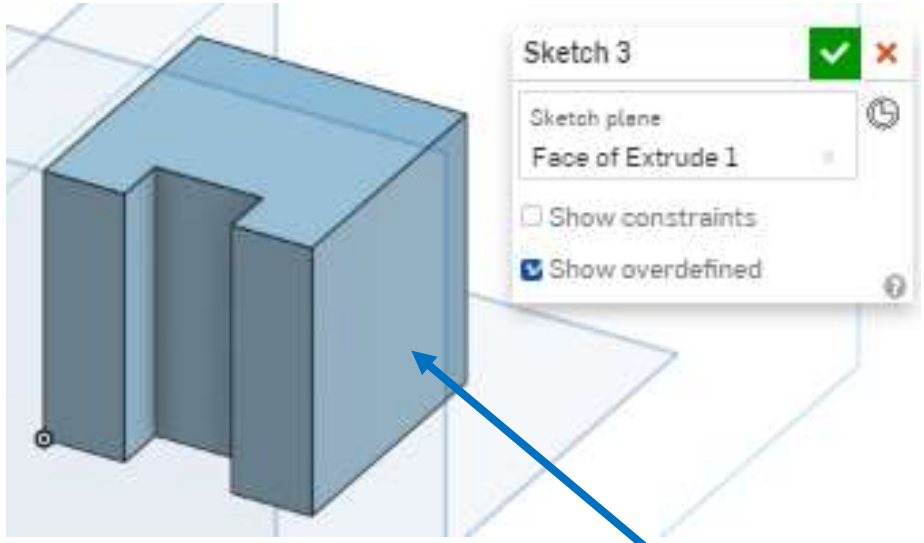

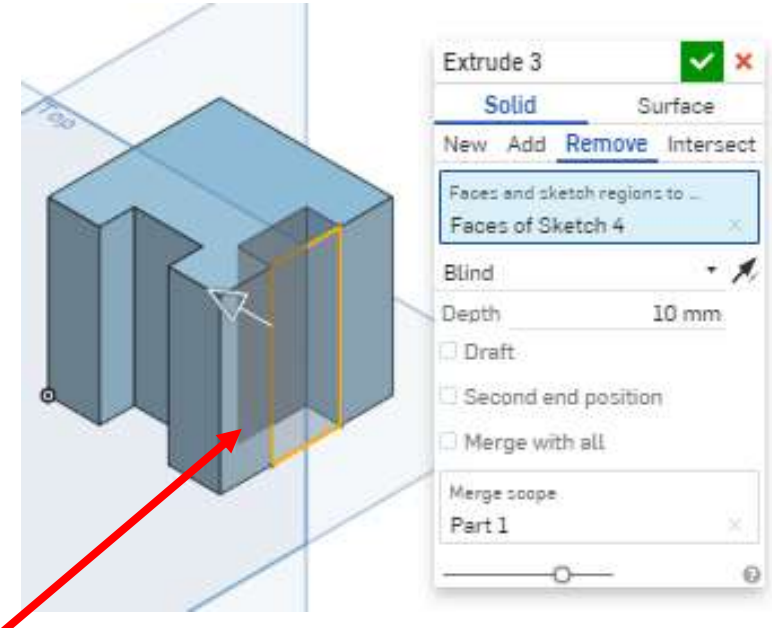

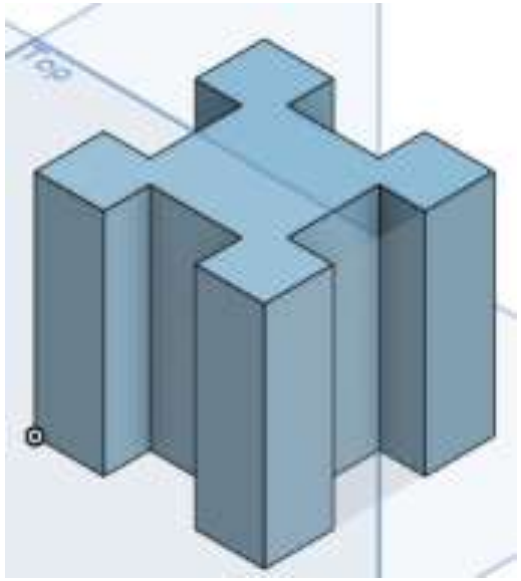

- 同様に次のスケッチ面を選択して、長方形を書き、押し出しExtrudeの中のRemoveを選択して所定の押し出し距離10をDepthに入力して、確定すると10mmへこんで完成

- 同様にすべてのスケッチ面を選択して、長方形を書き、押し出しExtrudeの中のRemoveを選択して所定の押し出し距離10をDepthに入力して、確定すると10mmへこんで完成

図面を作る　角柱３

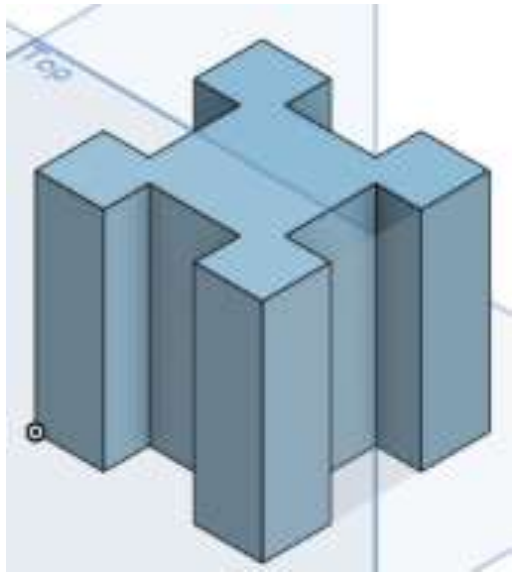

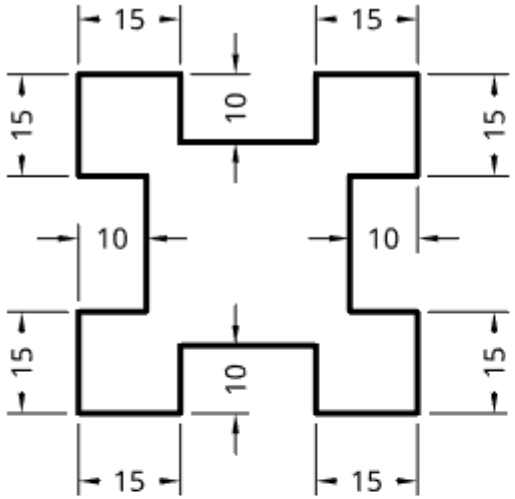

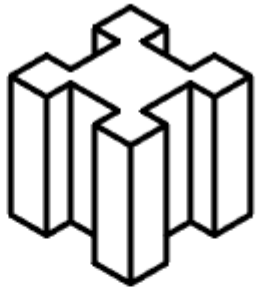

- できたモデルから右の図面を作る
- A4横用紙で、枠線、表題欄無しでつくる
- 寸法数字高さは2mm、注釈高さ（氏名高さ）は6mmとする

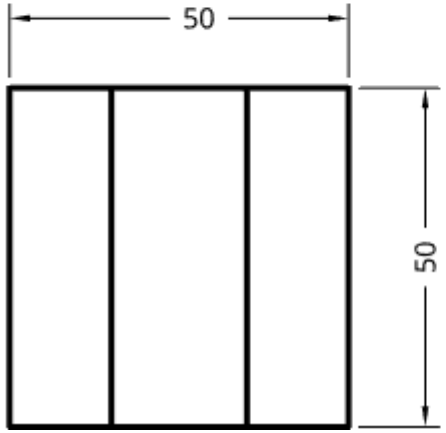

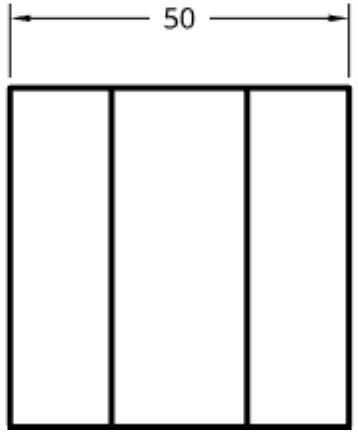

角柱３
２S-50
製図すき夫